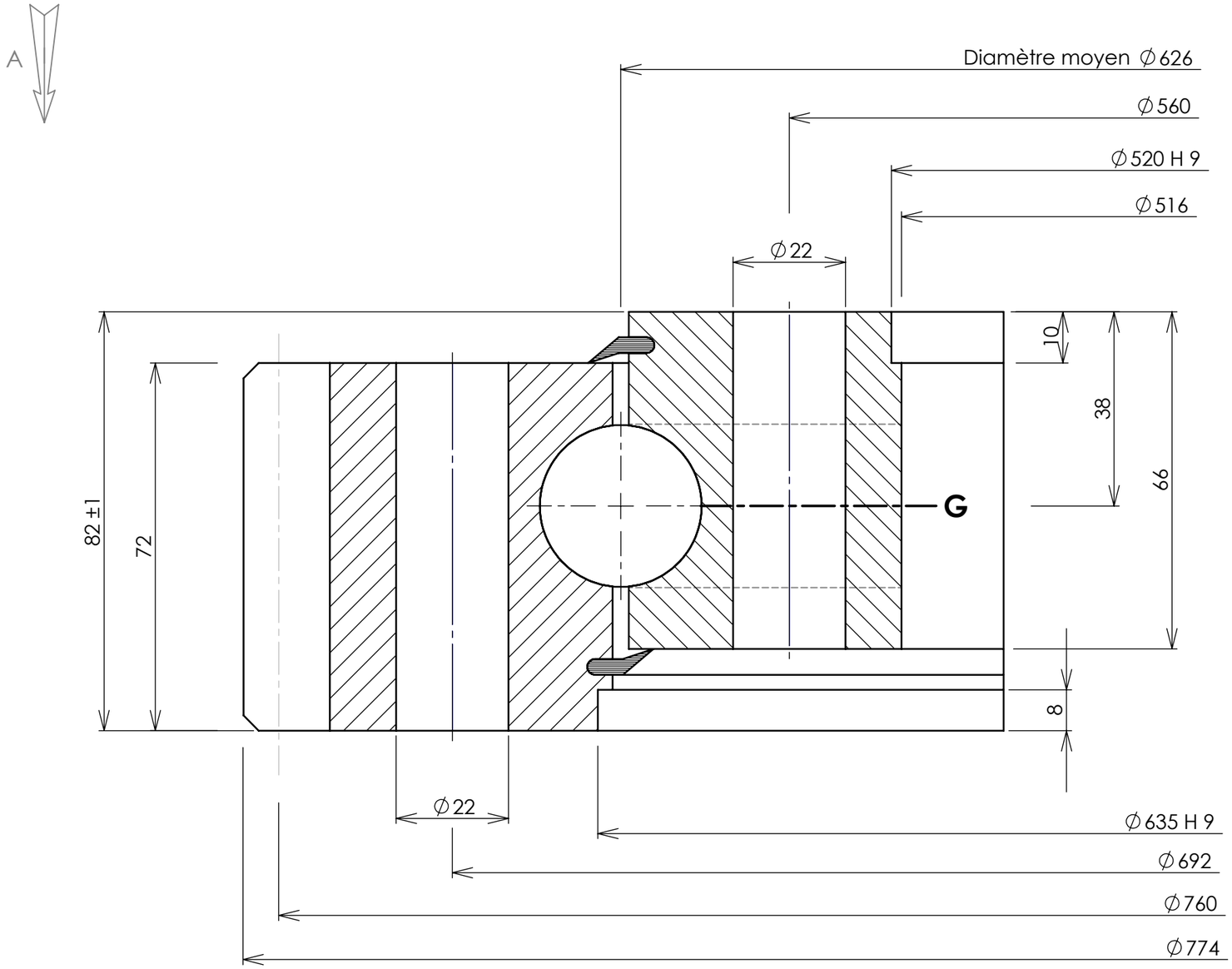

Implantation suivant A

Implantation according to A

Ansicht nach A

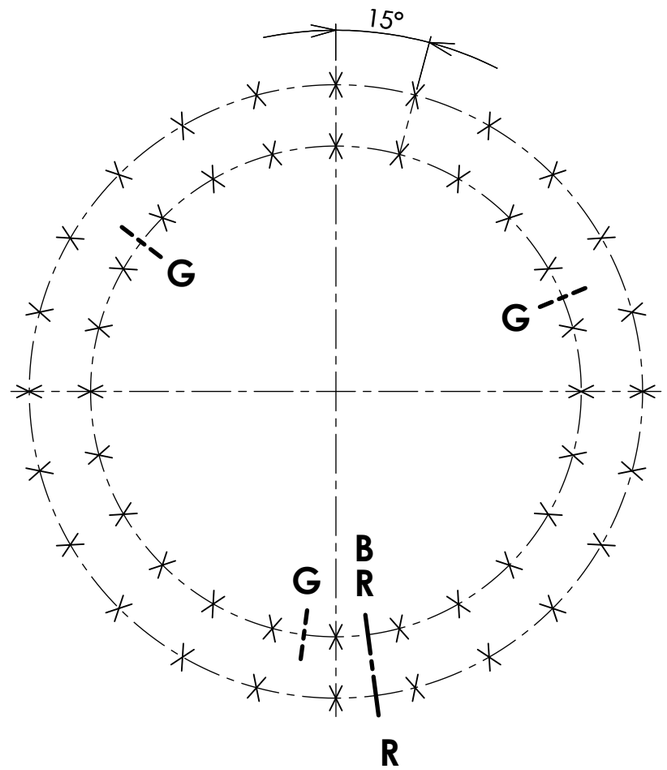

Denture - Gear - Verzahnung: Droite

Module / Module - Modul: 8

Angle de pression / Pressure angle / Eingriffswinkel: 20°

Diametral pitch

Nbre de dents / Nr. of teeth - Zahnezahl: 94

Troncature / Truncature - Kopfkurzung: 1

Diamêtre primitif / Pitch diameter - Teilkreissdurchmesser: 752

Déport 2 δm / Add. mod. 2 δm: 8

Cote sur 11 dents / Measurement on teeth / Zahnmessweite bei Zahnen: 260.851 / 260.611

Faux rond au diamêtre primitif - Run out on P.D. / Rundlauffehler am Teilkreis

Non trempée / No hardened / Ungehartet: 0.41

Trempée / Hardened / Gehartet: 0.56

Tolérances générales suivant IT-ETR-061
General tolerances according to IT-ETR-061
Allgemeine toleranzen nach IT-ETR-061

X	B.E. O.R A.R.	24	Trous de fixation / Mounting holes / Befestigungsborungen	∅22	equid. / equis. / gl. Abst.
X	B.I. I.R. I.R.	24	Trous de fixation / Mounting holes / Befestigungsborungen	∅22	equid. / equis. / gl. Abst.
G	B.E. O.R. A.R.		Trous de graisseurs / Grease holes / Schmierborungen		equid. / equis. / gl. Abst.
G	B.I. I.R. I.R.	3	Trous de graisseurs / Grease holes / Schmierborungen	M 10 x 1.00	equid. / equis. / gl. Abst.

B R Position approximative du bouchon et du raccord de trempe
Filler plug and hardening connection of raceway
ca Stopfen - und heertteschlupf - position

Ind	Date	Nature - Change - Art	Visa
A	15/11/1996	Industrialisation	JPS

Des. JPS

Date. 03/11/1995

Ver. J.P. S.

Date. 15 / 11 / 96

Ech. 1

Masse estimée / Gewicht ca / Estimated weight: 120 kg / lbs

Cette couronne brevetée DUO-ROL-X est notre propriété. Ce plan ne peut être communiqué ni retansmis à des tiers sans l'autorisation écrite de ROLLIX-DEFONTAINE

Information confidential proprietary of ROLLIX-DEFONTAINE. Any person excepted is required to accept same information in confidence and agrees to make no disclosures or use there of except as authorized by ROLLIX - DEFONTAINE

Diese paterntierte drehverbindung DUO-ROL-X ist unser Eigentum. Diese zeiuchnung darf nicht ohne schriftliche genehmigung von ROLLIX-DEFONTAINE weitergegeben werden.

N° 01-0626-00

Indice A

ROLLIX

GROUPE DEFONTAINE

Siège social : 3 rue Louis Renault
B.P. 329 - 44803 ST HERBLAIN CEDEX
Tel. 02.40.67.89.89 Télécopie 02.40.67.89.03