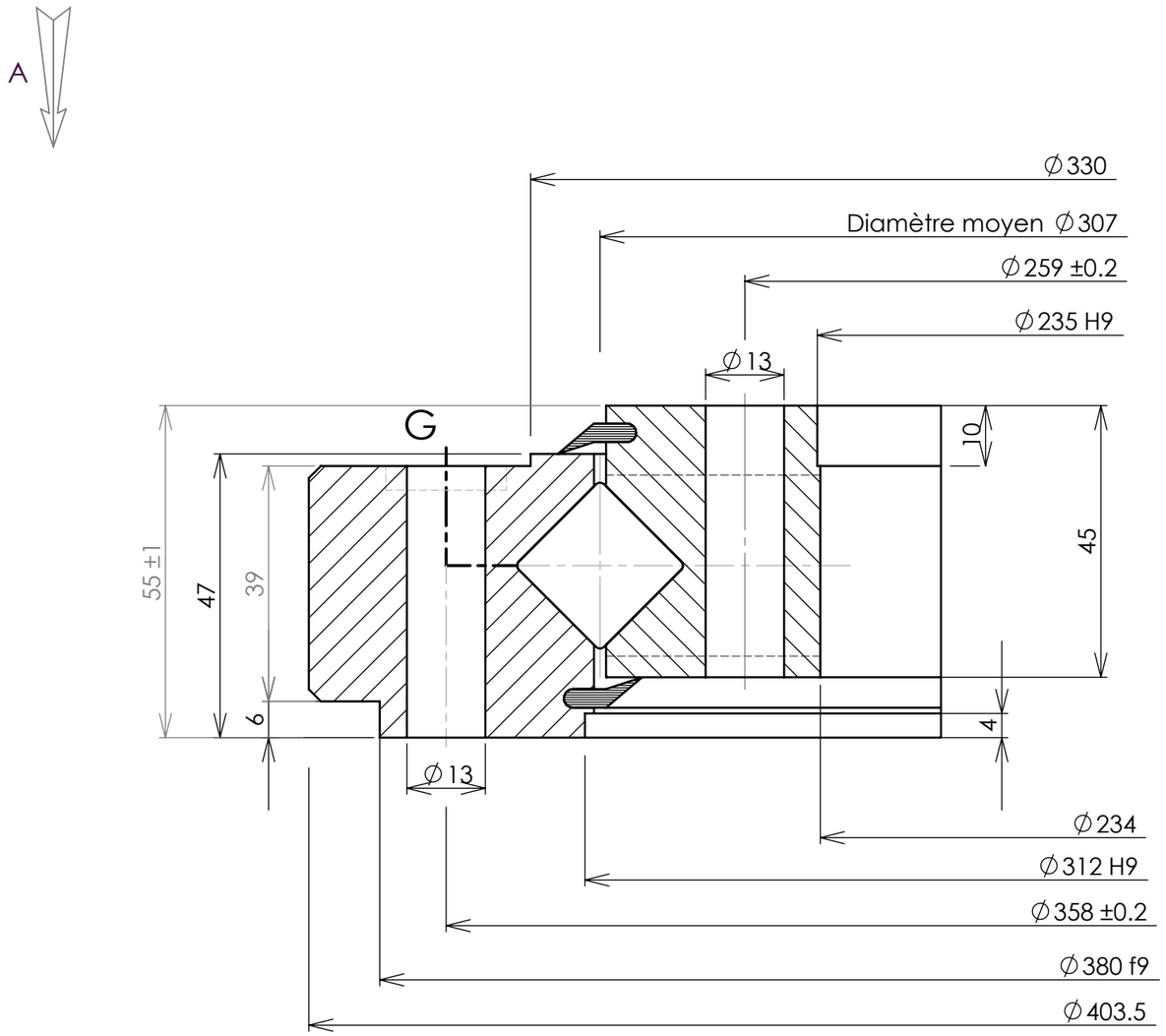

Implantation suivant A

Implantation according to A

Ansicht nach A

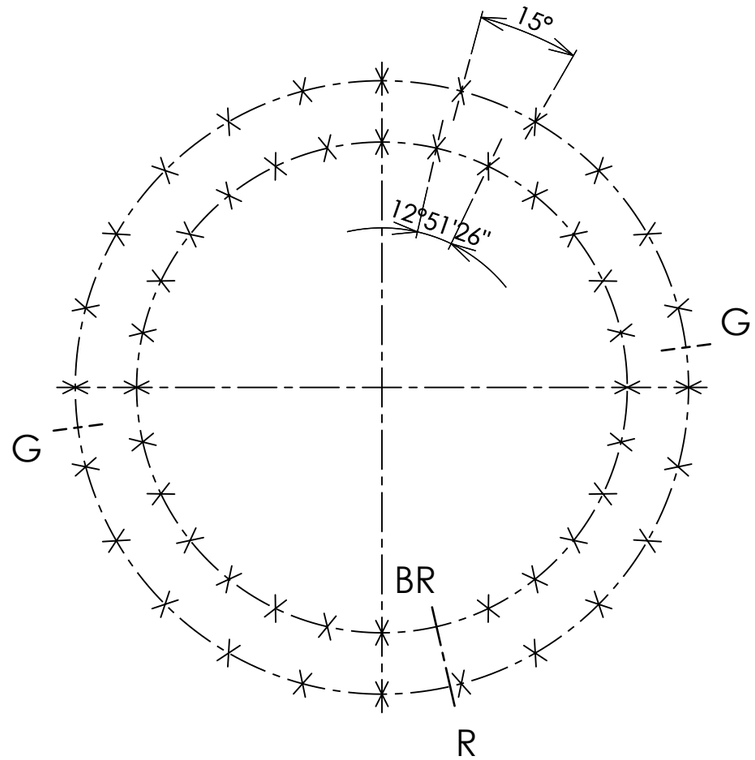

Denture - Gear - Verzahnung

Module / Module - Modul / Diametral pitch

Angle de pression / Pressure angle / Eingriffswinkel

Nbre de dents / Nr. of teeth - Zahnezahl

Troncature / Truncature - Kopfkurzung

Diamêtre primitif / Pitch diameter - Teilkreissdurchmesser

Déport 2 δm / Add. mod. 2 δm - Profilverschiebung 2 δm

Cote sur dents

Measurement on teeth / Zahnmessweite bei Zahnen

Faux rond au diamêtre primitif - Run out on P.D. / Rundlauffehler am Teilkreis

Non trempée / No hardened / Ungehartet

Trempée / Hardened / Gehartet

Tolérances générales suivant IT-ETR-061
General tolerances according to IT-ETR-061
Allgemeine toleranzen nach IT-ETR-061

X	B.E. / O.R / A.R.	24	Trous de fixation / Mounting holes / Befestigungsborungen	Ø13	equid. / equis. / gl. Abst.
X	B.I. / I.R. / I.R.	28- 1	Trous de fixation / Mounting holes / Befestigungsborungen	Ø13	equid. / equis. / gl. Abst.
G	B.E. / O.R. / A.R.	2	Trous de graisseurs / Grease holes / Schmierborungen	M 10 x 1.00 Lamés Ø20prof.4	equid. / equis. / gl. Abst.
G	B.I. / I.R. / I.R.		Trous de graisseurs / Grease holes / Schmierborungen		equid. / equis. / gl. Abst.

B R Position approximative du bouchon et du raccord de trempe
Filler plug and hardening connection of raceway
ca Stopfen - und heertteschlupf - position

Ind	Date	Nature - Change - Art	Visa
C	02/11/1993	Hauteur BI était 47	DCH
B	27/01/1987	Haut. cent. BI était 47	DCO
A	05/12/1987	Ancien N° étaient 08-061-0-03	MC
3	14/09/1983	Profondeur lamage était 3	DCH
2	10/05/1977	Plan refait	JM
1	05/05/1972	Graisseurs étaient 8x100	DL

Des. BC

Date. 11/04/1972

Ver. JPS

Date. 02/11/1993

Ech. 1

Masse estimée / Gewicht ca / Estimated weight 26 kg lbs

Cette couronne brevetée DUO-ROL-X est notre propriété. Ce plan ne peut être communiqué ni retansmis à des tiers sans l'autorisation écrite de ROLLIX-DEFONTAINE

Information confidential proprietary of ROLLIX-DEFONTAINE. Any person excepted is required to accept same information in confidence and agrees to make no disclosures or use there of except as authorized by ROLLIX - DEFONTAINE

Diese paterntierte drehverbindung DUO-ROL-X ist unser Eigentum. Diese zeiuchnung darf nicht ohne schriftliche genehmigung von ROLLIX-DEFONTAINE weitergegeben werden.

N° 08-0307-00

Indice C

ROLLIX

GROUPE DEFONTAINE

Siège social : 3 rue Louis Renault
B.P. 329 - 44803 ST HERBLAIN CEDEX
Tel. 02.40.67.89.89 Télécopie 02.40.67.89.03