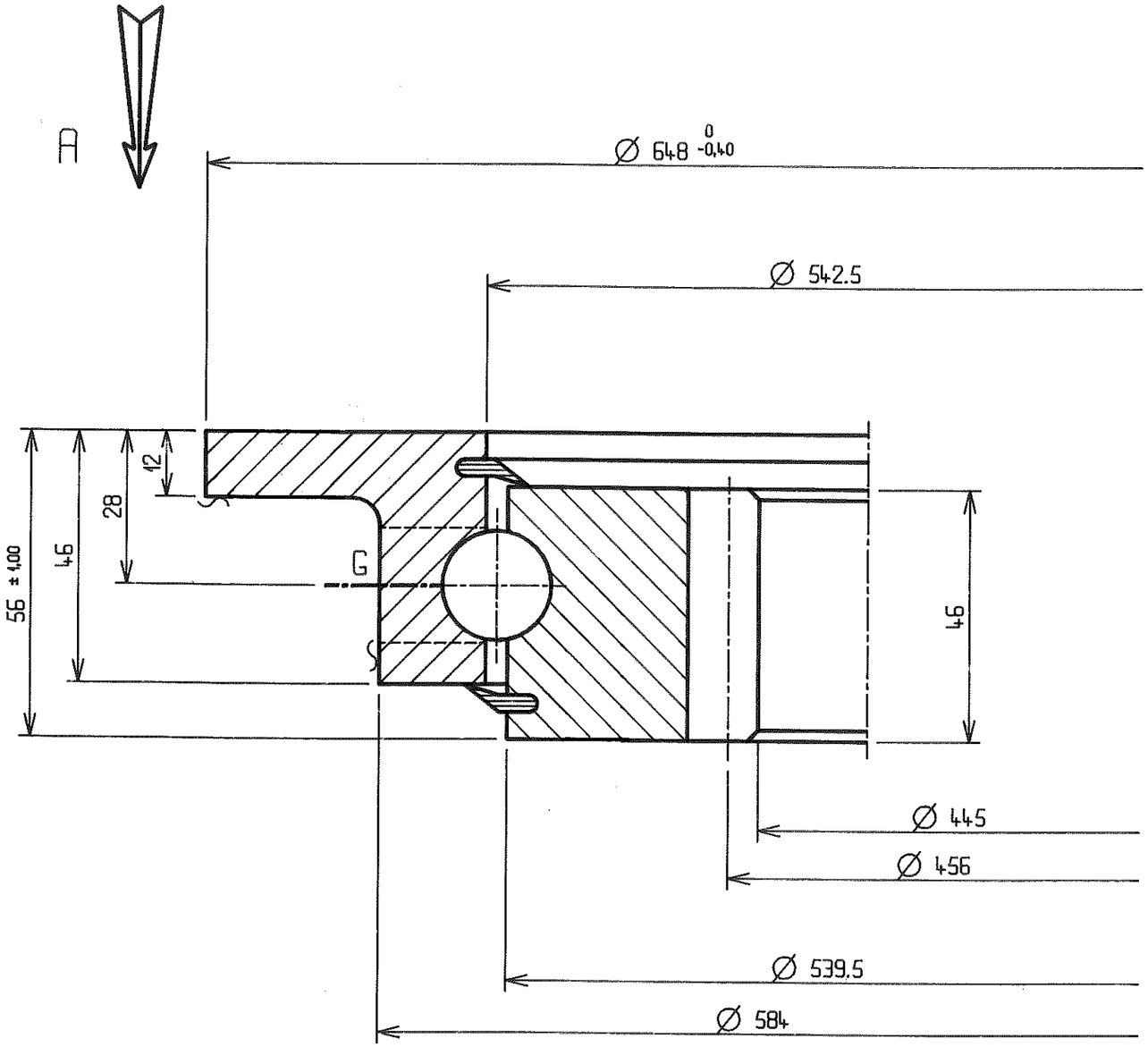

Implantation suivant A
Implantation according to A
Ansicht nach A

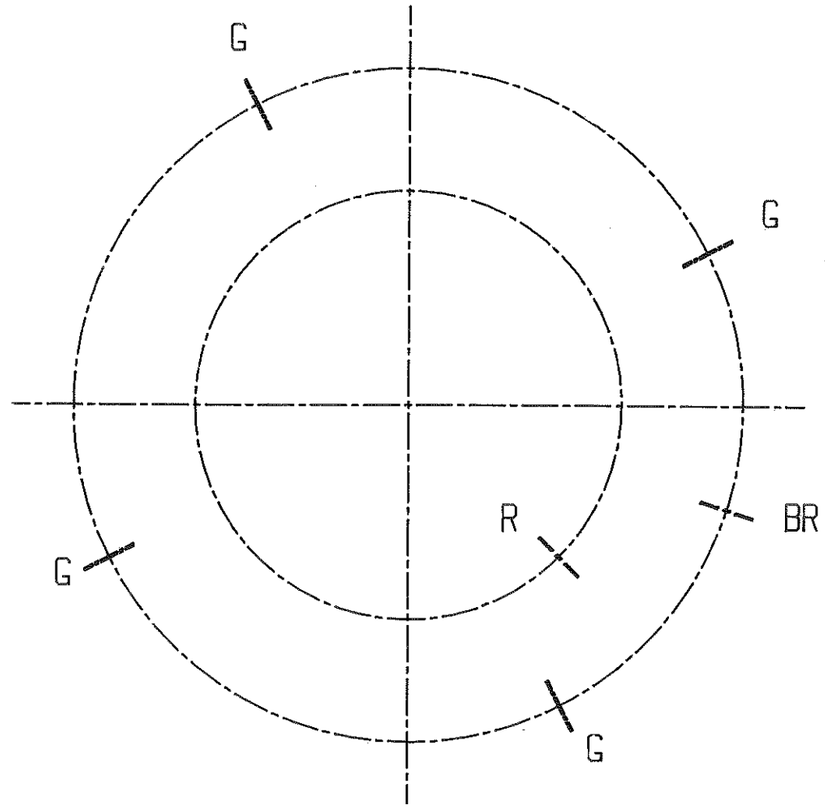

Denture - Gear - Verzahnung: Droite tronquée

Module - Modul: 6
Diametral Pitch
Angle de pression - Pressure angle - Eingriffswinkel: 20°
Nbre de dents - Nr. of teeth - Zähnezahl: 76
Troncature - Truncature - Kopfkürzung: 0,5
Diamètre primitif - Pitch diameter - Teilkreissdurchmesser: 456
Correction 2δM
Correction 2δM - Profilverschiebung 2 x M
Cote sur 9 dents: 157.41
Measurement on teeth - Zahnmessweite bei Zähnen: 157.23
Faux-rond au diamètre primitif - Run out on P.D. - Rundlauffehler am Teilkreis
Non trempée - No hardened gear - ungehärtet
Trempée - hardened gear - gehärtet

Tolérances générales suivant IT-ETR-061
General tolerances according to IT-ETR-061
Allgemeine toleranzen nach IT-ETR-061

X	B.E. / O.R. / A.R.	Trous de fixation / Mouting holes / Befestigungsbohrungen		équid. / equis. / gl. Abst.
X	B.I. / I.R. / I.R.	Trous de fixation / Mouting holes / Befestigungsbohrungen		équid. / equis. / gl. Abst.
G	B.E. / O.R. / A.R.	4 Trous graisseurs / Grease holes / Schmierbohrungen	8 x 100	équid. / equis. / gl. Abst.
G	B.I. / I.R. / I.R.	Trous graisseurs / Grease holes / Schmierbohrungen		équid. / equis. / gl. Abst.
BR		Position approximative bouchon et raccord de trempe Filler plug and hardening connection of raceway ca Stopfen - und Haerteschlupf - Position		

Ind.	Date Datum	Nature - Change - Art	Visa Name
C	21-09-94	Montage etait avec cage	JPS
B	28-01-87	H. dent. etait 40 - Ø ext. etait 650	BC
A	17-10-85	Ancien No etait L2-108-3-00	MC

Des. BC
Date 09-01-79
Vér.
Date 21-09-94
Ech. 1

Poids estimé
Gewicht ca 41 kg
Estimated weight lbs

Cette couronne brevetée DUO-ROLL-X est notre propriété. Ce plan ne peut être communiqué, ni retransmis à des tiers sans l'autorisation écrite de ROLLIX-DEFONTAINE.

Information confidential proprietary of ROLLIX DEFONTAINE. Any person accepting is required to accept same information in confidence and agrees to make no disclosures or use there of except as authorized by ROLL DEFONTAINE.

Diese patentierte Drehverbindung DUO ROLL-X ist unser Eigentum. Diese Zeichnung darf nicht ohne schriftliche Genehmigung von ROLLIX-DEFONTAINE weitergegeben werden.

N° 22-0541-00

Indice C

ROLLIX
GROUPE DEFONTAINE

Siège social : 3, rue Louis-Renault
B.P. 153 - 44802 ST-HERBLAIN CEDEX
Tél. 40.67.89.89 - Télex : 710698 F - Télécopie : 40.67.89.03